Üzerinde mavi renkli "KONTROLLÜ KOPYA " kaşesi bulunmayan dökümanlar kontrol dışı çoğaltılmıştır,geçerliliği yoktur. / Documents, do not bear a blue inked "Controlled Copy" stamp are without authorization and invalid.

Notlar/ Notes

Ölçü Tanımı / Description of measure	Adet / Number
CC ölç. / CC Dim.	N/A
SC ölç. / SC Dim.	N/A
Kontrol ölç. / Control Dim.	N/A

31805_KOT-11 5 POLE CONNECTOR / BLACK

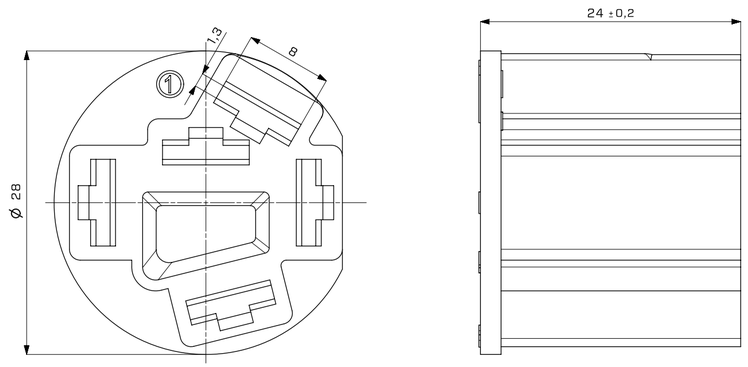

32036_KOT-11 6 POLE_FLAT CONNECTOR / BLACK

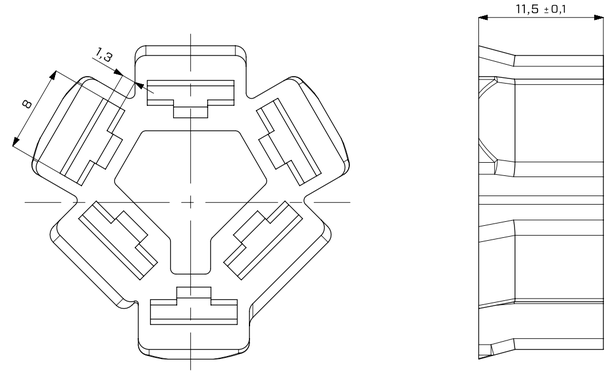

31858_KOT-11 6 POLE CONNECTOR / BLACK

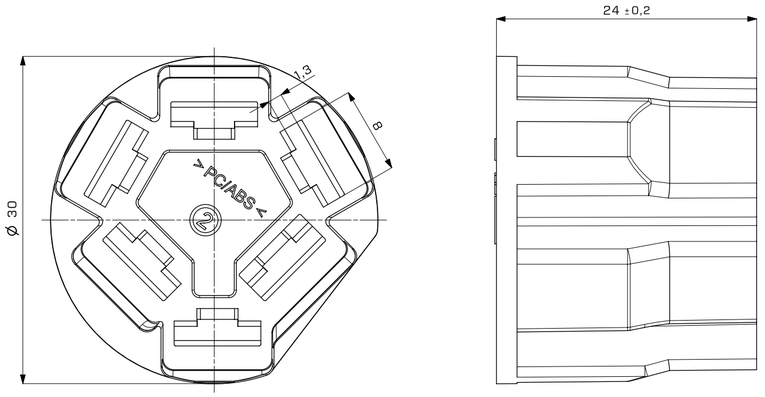

33555_KOT-11 6 POLE_FLAT CONNECTOR_SHORT / BLACK

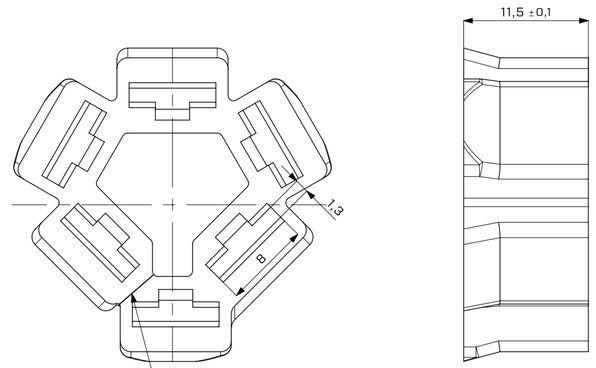

Cut area
Kesilmis bolge

Referanslar
References

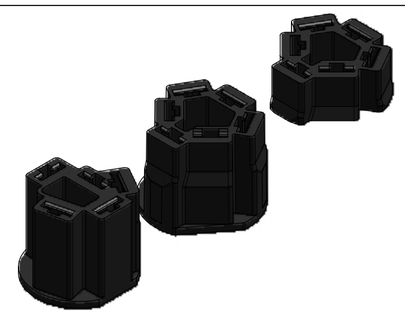

İzometrik görünüş / Isometric view
Ölçek/Scale
1/1

Rev. Nr. Rev. Nr.	Konum Section	Tarih Date	İsim Name	Revizyon tanımı Revision description	Talep Nr. Order Nr.

○ Taslak Draft ○ Prototip Prototype ○ Ön seri Pre-series ● Seri Series

KAT; bunlarla sınırlı kalmamak kaydı ile kopyalama hakları,isimlendirme hakkı, endüstriyel mülkiyet hakkı için başvuru hakkı ve bununla sınırlı kalmamak kaydı ile buluş hakları dahil olmak üzere tüm hakları saklı tutar. Kopyalama ve dağıtma veya yayma hakları dahil tüm kullanma ve işletme (faydalanma) hakları KAT'a aittir.

KAT reserves all rights, including without limitation rights of invention,copyrights, rights to names,and the right to apply for industrial property rights. All rights of use and exploitation including the right to copy and disseminate or distribute reside with us.

KAT

CAD sistemi ve yönetim kodu/CAD system and administration code: NX (*.prt)

Malzeme / SAP kod / Markalama kodu
Material / SAP code /Part marking code: PC/ABS

Renk / Color: BLACK

Ağırlık (g) / Weight: N/A

Çekme mukavemeti (N/mm²)/Tensile strength: N/A
Kaplama malzemesi/Coating material: N/A
Kaplama kalınlığı (µm)/Coating thickness: N/A

Sertlik (HV)/Hardness: N/A

	İsim/ Name	Tarih / Date	İmza / Signature	Proje kod Project code
Çizen / Drawn	Kadriye KARABULUT	17.07.2008		KOT-11
Tasarım Sorumlusu Responsible design	Canan TOPRAKHISAR	17.07.2008		
Kontrol / Checked	Cem KABAHASANOĞLU	17.07.2008		

Güvenlik Dök. Safety Doc.

Parça ismi Part name: CONNECTOR

ISO 128

Proje Adı Project Name: KOT-11 ROTARY SWITCH CONNECTOR

Ölçek/Scale: 5:2 1:1

Resim No Drawing No: 95140

Boyut Format: A2
Sayfa Sheet: 1
Toplam sayfa of: 1

Normal ölçülerde belirtilmeyen toleranslar için genel toleranslar
General tolerances for nominal dimensions without specified tolerance: DIN 2768 mK.

KAT MEKATRONİK / KAT MECHATRONICS

Kontrol ölç./ Control dim. ( ) Referans ölçü/Ref.dim. " SC " Önemli karakteristik ölçüsü /Significant characteristic dim. " CC " Kritik karakteristik ölçüsü / Critical characteristic dim.