Abmessungen

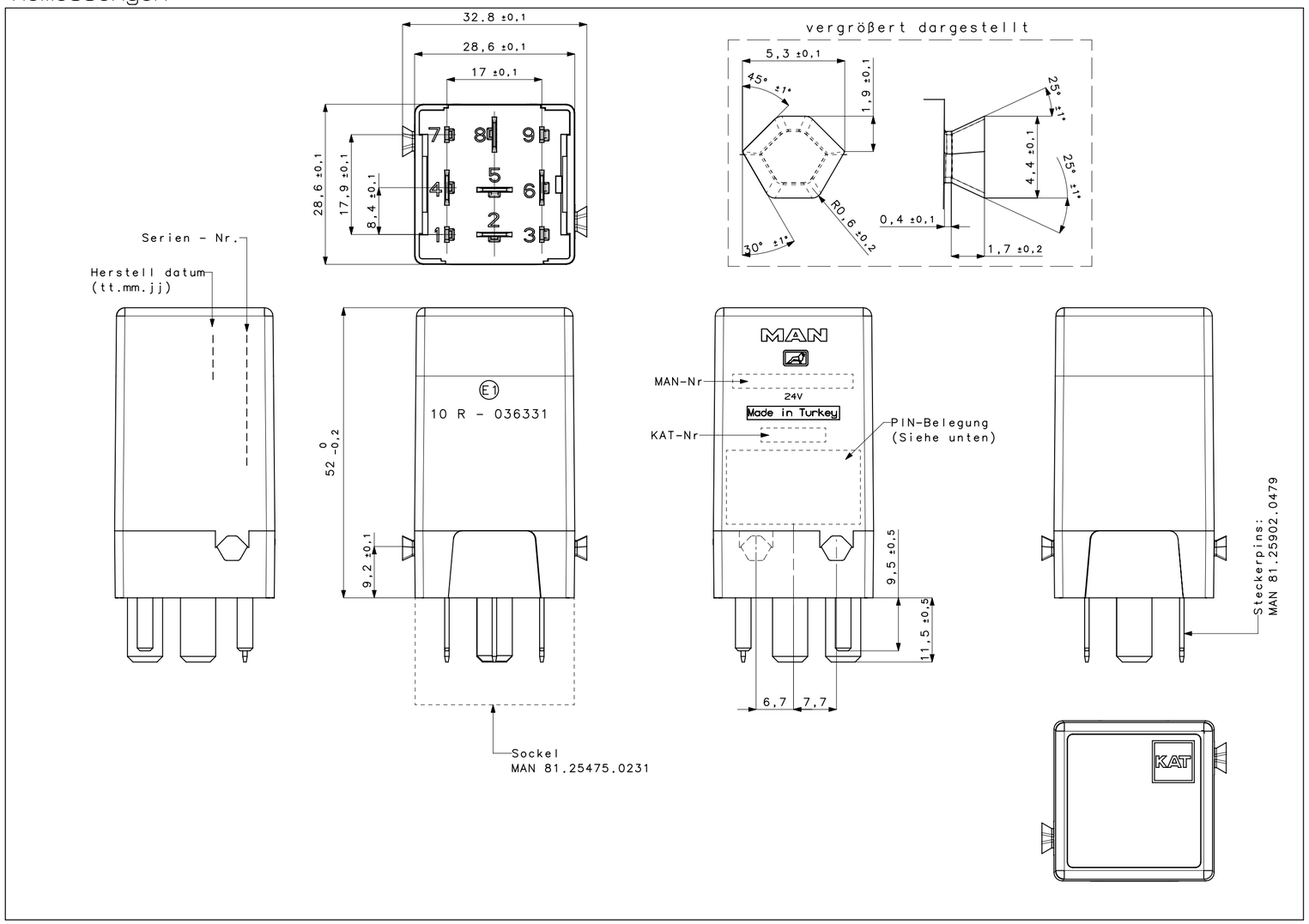

Elektrische Daten

Spannungsbereich	16 - 32V
Üeberspannung	36V / 1h bei 40° C Umgebungstemperatur
Prüefspannung	27.6 V
Nennspannung	24V
EMV-Norm	M3285 (Stand 07/2008)
MAN-Norm	M3499(Stand 08/2008)
Einbaubereich	A1

Standby-Strom (Kl.15 aus)	≤30µA
Arbeitsstrom	typ. 10mA
Max. Ausgangsstrom	8mA (Kurzschluss Überlastgeschützt)

Auflösung B-Sense	1.2mV
Anlernspannung 1 Ausgang	28.3V±50mV
Anlernspannung 2 u.3 Ausgönge	28.5V±50mV
B-Sense min.	+Ubat - 1.5V
B-Sense max.	+Ubat - 4.5V

Mechanische Daten

Lagertemperatur	100° C,2h
Betriebstemperatur	-40° C bis +85° C
Schutzart	IP54
Falltest	bei Fall aus Höehe > 1m Teil nicht verbauen
Schwingungsbestaendigkeit	gem.MAN Norm M3256-2(Stand 06/00)
Medienbeständigkeit	gem.M3499(Stand 08/2008)
Einbaulage	beliebig

Material Gehäuse	PA 66 GF25 Farbe:lichtgrau
Material Sockel	PA 66 GF25 Farbe:schwarz
Material Kontakte	Cu F25
Oberflaeche Kontakte	gal.2-4µm SN
Entflammbarkeit	gem.UL 94 Vo

Sockel Einschubkraft	<100N

Sockel Abzugskraft	<120N

Leiterplatte lackiert	Peterslack SL1307FLZ/25

Teile die wöhrend des Transports oder des Produktionsablaufes zu Boden fallen,sind als Ausschuß zu behandeln und dem Sperrbehälter zuzuführen.

Steckkontakte und Kontakthülsen nicht berühren (Schutz gegen ESD und Verschmutzung)

Anlernvorgang gemöß Anlernanleitung: 81.99111.0366 und 81.99111.0367

PIN-Belegung durch Tampondruck für 3 Typen.

Bezeichnung: Generatorsteuerungsmodul MAN-Nr : 81.25902-0544 KAT-Nr : 34771 Anlernspannung: 28.3 V SW:2.1 (1Ausgang)	
Pinnummer	Belegung
1	B-Sense 1
2	Ausgang Status
3	frei
4	GND
5	Eingang Anlernen
6	Kl.15
7	frei
8	Batteriespannung
9	frei

Bezeichnung: Generatorsteuerungsmodul MAN-Nr : 81.25902-0545 KAT-Nr : 34772 Anlernspannung: 28.5 V SW:2.1 (2 Ausgänge)	
Pinnummer	Belegung
1	B-Sense 1
2	Ausgang Status
3	B-Sense 2
4	GND
5	Eingang Anlernen
6	Kl.15
7	frei
8	Batteriespannung
9	frei

Bezeichnung: Generatorsteuerungsmodul MAN-Nr : 81.25902-0546 KAT-Nr : 34773 Anlernspannung: 28.5 V SW:2.1 (3 Ausgänge)	
Pinnummer	Belegung
1	B-Sense 1
2	Ausgang Status
3	B-Sense 2
4	GND
5	Eingang Anlernen
6	Kl.15
7	B-Sense 3
8	Batteriespannung
9	frei

(dargestellt Version mit 3 Ausgängen)

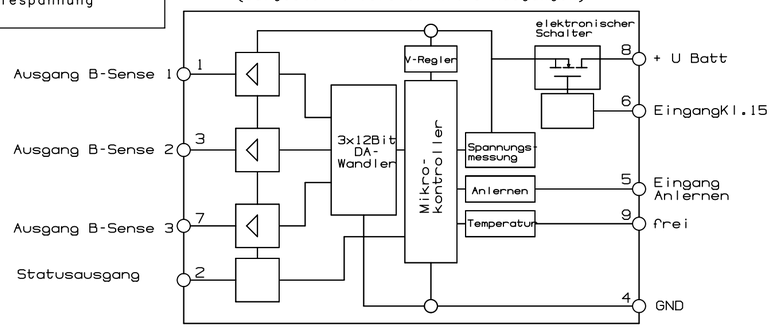

PON Nr.	AENDERUNG	DATUM	GEAENDERT
e	E1 zeichen war e1	22.09.2011	FERHAT TUTAR
d	Die stelle für e1 ist geaendert.	07.09.2011	FERHAT TUTAR
c	Neue Software Version 2,1. Anlernspannung für 1 Ausg.war 28.1V Anlernspannung für 2-3 Ausg.war 28.3V	06.07.11	FERHAT TUTAR
b	Neue Software Version 2,0. MAN Norm für Schwingung geöndert. Einsteck und Auszugskraft fur stecker geöndert.	04.03.2011	C.TOPRAKHISAR
a	e1 03 6331 war e1 03 4930.	08.02.2011	C.TOPRAKHISAR

VEROFFENTLICHT AM	20.10.2010	Name	Datum	Unterschrift
Freimabetoleranzen sind entsprechend der DIN 7168 mS.	Bearb.	C.TOPRAKHISAR	14.10.10	
	Gepr.	C.KABAHASANOGLU	14.10.10	

KAT

Masstab 3/2

BEZEICHNUNG : Generatorsteuerungsmodul mit 1-2-3 Ausgängen

Bezeichnung Nr. 95202